INT69® I2 Diagnose

INT69 I2 Diagnose

Abbildung ähnlich. Lieferumfang kann abweichen.

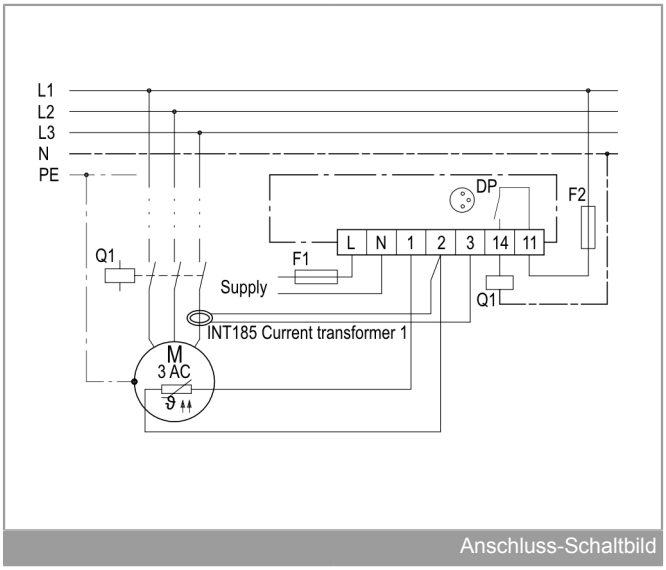

Anschluss-Schaltbild

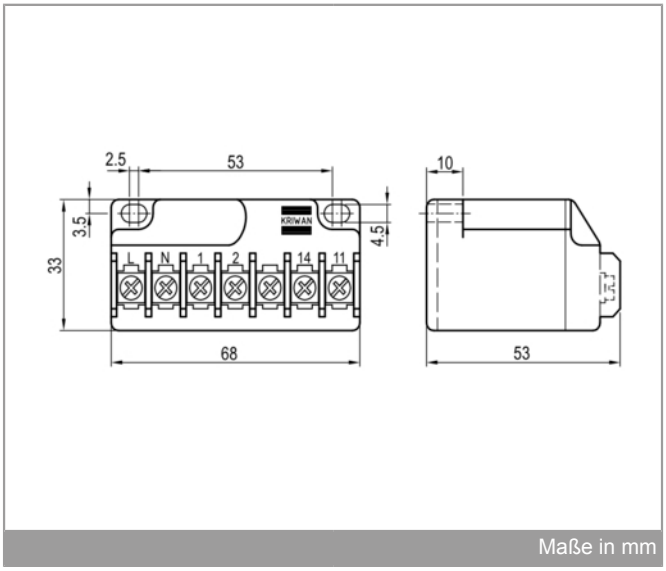

Maße in mm

Anwendung

Der Motorschutz INT69 I2 Diagnose ist eine Weiterentwicklung der etablierten KRIWAN Auslösegeräte.

Neben dem INT69 I2 Diagnose ist der INT185 Stromwandler als zweite Komponente des KRIWAN Überwachungssystems erforderlich. Durch die schnell reagierende Stromüberwachung wird die Verfügbarkeit und Lebensdauer einer Maschine erhöht.

Das INT69 I2 Diagnose speichert Betriebs- und Störungsdaten in einem nicht flüchtigen Speicher. Diese Daten können ausgelesen und zur Diagnose ausgewertet werden.

Dieses Auslösegerät wird hauptsächlich bei Anlagen eingesetzt bei denen eine Stromüberwachung notwendig ist.

Funktionsbeschreibung

Die Temperaturüberwachung in der Motorwicklung erfolgt mit zwei Auswerteverfahren:

- **Statisch:** Beim Erreichen der Nennansprechtemperatur der eingebauten AMS bzw. PTC Sensoren wird unverzögert abgeschaltet.
- **Dynamisch:** Bei ungewöhnlich schnellem Anstieg der Temperatur wird der Motor sofort abgeschaltet, auch wenn diese noch weit unter der Nennansprechtemperatur liegt. Dadurch werden hohe Temperaturüberläufe verhindert.

Bei der Stromüberwachung führen folgende Ereignisse zur Auslösung:

- Dauerhafte Überschreitung des Abschaltwertes für die Auslöseverzögerungszeit
- Überschreiten des 1,5 fachen Abschaltwertes nach Ablauf der Anlaufüberbrückungszeit.

Ein Kurzschluss oder eine Unterbrechung an einem PTC- oder Stromeingang führt ebenfalls zur Abschaltung.

Ausschließlich der Relaisausgang ist galvanisch getrennt ausgeführt.

Zum bestimmungsgemäßen Betrieb muss beim INT69 I2 Diagnose die Versorgungsspannung permanent anliegen.

Einstellbare Parameter (siehe Parametertabelle) sind über den Diagnose Port mit Hilfe der App INTspector und mit separat erhältlichem Zubehör einstellbar.

Sicherheitshinweise

⚠ Die Montage, Instandhaltung und Bedienung ist von einer Elektrofachkraft vorzunehmen.

Die gültigen europäischen sowie länderspezifischen Normen für den Anschluss elektrischer Betriebsmittel sind einzuhalten.

Angeschlossene Sensoren und Anschlussleitungen, welche den Klemmkasten verlassen, müssen mindestens eine Basisisolierung aufweisen.

Bestellangaben

INT69 I2 Diagnose	**31 A 571 P080**
Weitere Produktinformationen	Siehe www.kriwan.com

Technische Daten

Versorgungsspannung	AC 50/60 Hz 24 V ±10 % 3 VA
Zulässige Umgebungstemperatur T_A	-30...+70 °C
Temperaturmesskreis	
– Art	1-2 AMS Sensoren in Serie alternativ 1-9 PTC Sensoren nach DIN 44081, DIN 44082 in Serie
– $R_{25, ges.}$	<1,8 kΩ
– $R_{auslösen, statisch}$	4,5 kΩ ±20 %
– $R_{rückstellen}$	2,75 kΩ ±20 %
– Max. Länge Anschlussleitung	10 m
Stromüberwachung	
– Abschaltwert	
– Genauigkeit	±5 %
– Auslöseverzögerung / Anlaufüberbrückung	
– Max. Länge Anschlussleitung	0,5 m
Eingang Lauferkennung Motor	
– Motor an	≥AC 50/60 Hz 1 A ±5 %
– Motor aus	≤AC 50/60 Hz 0,5 A ±5 %
Betrieb mit Frequenzumformer	Nicht geeignet
Rücksetzung der Wiedereinschaltverzögerung	Netzreset >5 s nur möglich, wenn kein Fehler mehr vorliegt
Relais	
– Kontakt	AC 240 V 2,5 A C300 Mind. AC/DC 24 V 20 mA
– Mechanische Lebensdauer	Ca. 1 Mio. Schaltspiele
Schnittstelle	Diagnose Port (DP)
Schutzart nach EN 60529	IP00
Anschlussart	Schraubklemmen
Gehäusematerial	PA glasfaserverstärkt
Befestigung	Schraubbefestigung
Abmessungen	Siehe Maße in mm
Gewicht	Ca. 100 g
Prüfgrundlagen	IEC/EN 60335, IEC/EN 60730, UL 60730 EN 61000-6-2, EN 61000-6-3 EN 61010-1 Überspannungskategorie II Verschmutzungsgrad 2
Zulassung	UL File Nr. E473026 $_cUR_{us}$ Protective control VDE Zertifikatsnr. 40022017

Parametertabelle

Parametername	Einstellbereich		Default	Einheit	Individuelle Einstellungen
	Min	Max			
Temperaturmesskreis					
– Betriebsart dynamisch	Deaktiviert	Stufe 2	Stufe 2		
Kurschlussüberwachung PTC					
– Abschaltung	0	300	20	Ω	
– Rückschaltung (Differenz zur Abschaltung)	10	100	10	Ω	
Stromüberwachung					
– Betriebsart	Deaktiviert	3 phasig	1 phasig		
– Abschaltwert 1, 1 phasig	4,0	100,0	4,0	A	
– Abschaltwert 1, 3 phasig	4,0	72,0	4,0	A	
– Abschaltwert 2 (in % zu Abschaltwert 1)	110	200	150	%	
Auslöseverzögerung					
– Kurzschlussüberwachung PTC	1,0	60,0	2,0	s	
– Stromüberwachung Abschaltwert 1	0,5	6,0	4,0	s	
Wiedereinschaltverzögerung					
– Motortemperatur statisch	00:00:0	verriegelt	00:05:00	hh:mm:ss	
– Motortemperatur dynamisch	00:00:01	verriegelt	00:05:00	hh:mm:ss	
– Kurzschlussüberwachung PTC	00:00:01	verriegelt	00:05:00	hh:mm:ss	
– Stromüberwachung 1 Abschaltwert 1	00:00:01	verriegelt	00:05:00	hh:mm:ss	
– Stromüberwachung 1 Abschaltwert 2	00:00:01	verriegelt	00:05:00	hh:mm:ss	
Grenzen Betriebsbereiche					
– "Erhöht/Kritisch" (in % Abschaltwert 1)	0	100	85	%	
– "Normal/Erhöht" (in % "Erhöht/Kritisch")	0	100	80	%	

KRIWAN Industrie-Elektronik GmbH

Allmand 11
74670 Forchtenberg
Deutschland

phone: (+49) 7947 822 0
fax: (+49) 7947 1288

info@kriwan.com
www.kriwan.com