INT®10 OF Anemometer

INT10 OF

Abbildung ähnlich. Lieferumfang kann abweichen.

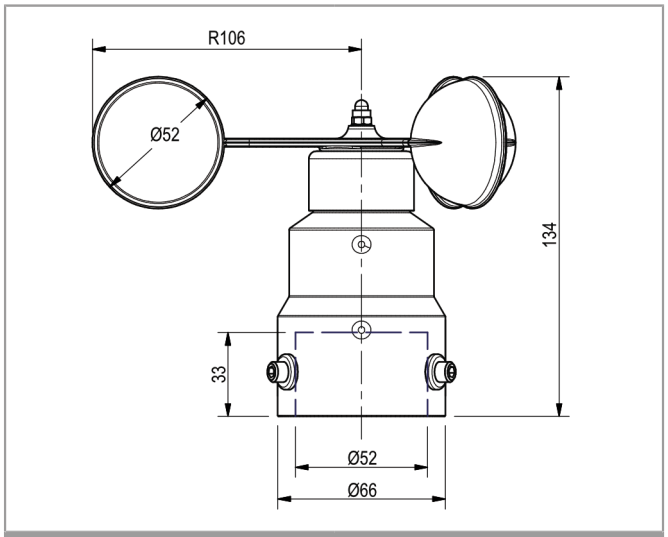

Maße in mm

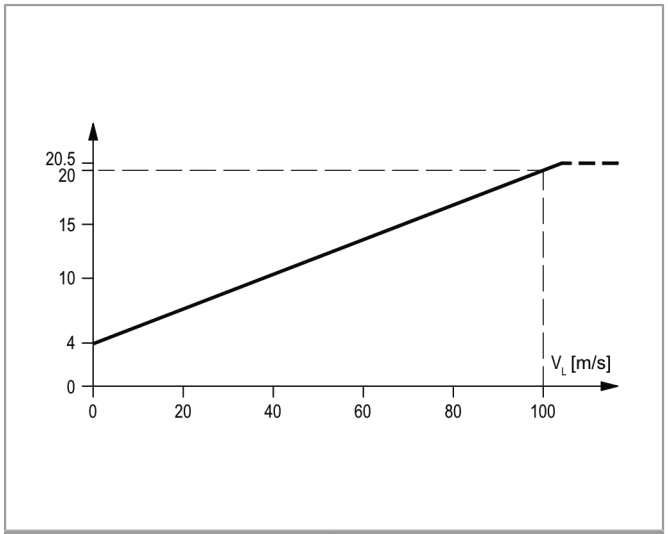

Kennlinie

Anwendung

KRIWAN-Anemometer werden zur anspruchsvollen Erfassung der Windgeschwindigkeit eingesetzt, z.B.

- Für die Überwachung von Krananlagen, Ski-Liften und Seilbahnen
- Bei Windkraftanlagen zur Energieoptimierung
- In der Gebäudetechnik für den Jalousienschutz
- In der Hydrologie und in der Meteorologie
- Als Wetterstationskomponente für die Gebäude- und Gewächshausregelung

Funktionsbeschreibung

Das KRIWAN-Anemometer INT10 OF erfasst die aktuelle Windgeschwindigkeit und setzt sie berührungslos in ein lineares Ausgangssignal um. Der Sensor ist sturm- und wettersicher aufgebaut. Durch die selbstregelnde Heizung ist der Einsatz bis -40°C möglich.

Die Auswertung erfolgt separat über ein Messgerät, ein Anzeigeinstrument oder in der angeschlossenen Regel- und Überwachungstechnik.

Folgende Merkmale zeichnen dieses KRIWAN-Anemometer aus:

- Robuste und zuverlässige Industrieausführung
- Geringe Anlaufmomente bei hoher Belastbarkeit
- Hohe Genauigkeit
- Verschleißfreie Messwerterfassung
- Optimierter Leistungsbedarf durch elektronisch geregelte Heizung
- Einfachste Installation
- Erweiterter Temperaturbereich
- Integrierter Überspannungsschutz
- Stoß- und rüttelfest
- $_c$UL$_{US}$ - Zulassung
- Wartungsfrei
- Durch verbesserten Korrosionsschutz ist der Einsatz im Offshore-Bereich möglich

Bestellangaben

INT10 OF Anemometer	13 N 700 S021
Weitere Produktinformationen	Siehe www.kriwan.com

Ersatzteil

Ersatzteilpaket Schalenstern OF (Schalenstern, Hutmutter, Fächerscheibe)	**02 Z 160 S23**
Selbstsichernde Hutmutter M4	**HM04009400**
Fächerscheibe J4,3	**HX04305600**
Alu-Becher, klein	**HD06012**

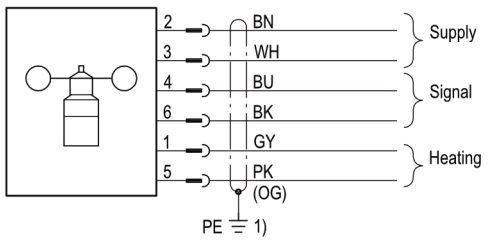

1) Shielding grounded at control cabinet

Anschluss-Schaltbild

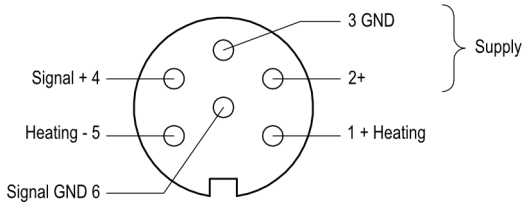

Bottom view

Steckerbelegung

Sicherheitshinweise

Der elektrische Anschluss ist von einer Elektrofachkraft vorzunehmen. Die gültigen europäischen sowie länderspezifischen Normen für den Anschluss elektrischer Betriebsmittel sind einzuhalten. Zur Vermeidung von Folgeschäden oder Betriebsausfällen, durch direkte oder indirekte Einkopplung bei Blitzeinschlägen, empfehlen wir eine separate bauseitige Blitzschutzeinrichtung.

Technische Daten

Messprinzip	Berührungsloses, magnetisches Abtastsystem
Messbereich	0-100 m/s
Genauigkeit	±0,5 m/s (VL≤35 m/s); 3 % vom Messwert (V_L>35 m/s)
Auflösung	<0,1 m/s
Anlaufgeschwindigkeit	<1,0 m/s (ϑu=20 °C)
Anschluss	DC 24 V -25…+50 % Max. 30 mA verpolungssicher
Signalausgang	4-20 mA
Signalverfügbarkeit	Max. 2,5 s (aus spannungslosem Zustand)
Bürdenwiderstand = Leitungs- + Lastwiderstand	$R_{Bürde}$ ≤600 Ω
Anschlussart – Sensor – empfohlenes Anschlusskabel	 6-poliger Stecker (M16) 6x0,5 mm², geschirmt 6-pol. Kabeldose (M16) schirmbar, z.B. Binder Serie 423
Zulässige Umgebungstemperatur T_a	-40°C ≤ Ta ≤ +70°C Bei nicht angeschlossener Heizung: Schnee- und Eisfreiheit des Sensors vorausgesetzt.
Zulässige relative Feuchte	0-100 % r.F.
Festigkeit	Für Windgeschwindigkeit von 100 m/s (max. 30 min)
Heizung – Art – Anschluss	 Selbstregelnde Heizung DC 24 V ±20 % 20 W SELV
Schutzart in Anlehnung an EN 60529	IP66 bei bestimmungsgemäßer Sensormontage
Befestigung	Stahlrohrmast Max. $Ø_{außen}$ 50 mm Min. $Ø_{innen}$ 37 mm
Abmessungen	Siehe Maße in mm
Gehäuse – Material – Korrosionsbeständigkeit	 Aluminium eloxiert
Schalenstern – Material – Korrosionsbeständigkeit	 Aluminium Keramik beschichtet
Gewicht	Ca. 400 g

KRIWAN Industrie-Elektronik GmbH

Allmand 11
74670 Forchtenberg
Deutschland
phone: (+49) 7947 822 0
info@kriwan.com
www.kriwan.com